Motor AT 1.0 8 válvulas

Gol 1.0 MI 8V

>>Procedimento para verificação do sincronismo da correia dentada

Para verificar o sincronismo da correia dentada dos motores AT 1.0 8 válvulas, proceda da seguinte forma:

01 Posicione manualmente o volante do motor na marcação de zero grau (figura 1);

02 Observe se nessa condição a marca de sincronismo da polia do comando de válvula coincide com a marca de referência (figura 3);

03 Observe ainda se o eixo distribuidor de ignição está posicionado corretamente. Com a correia dentada em sincronismo, o rotor de ignição deve apontar para a marca de referência (figura 4). Se não forem observados os referidos alinhamentos, dê mais uma volta completa na árvore de manivelas;

Caso seja verificado sincronismo incorreto ou se deseje substituir a correia dentada, execute o procedimento a seguir.

>>Procedimento para substituição da correia

01 Retirar a tampa superior de proteção da correia dentada;

02 Retirar a correia poli-V;

03 Retirar a polia do virabrequim (fixada por 4 parafusos);

04 Retirar a proteção plástica inferior da correia;

05 Girar manualmente o motor e posicionar o volante do mesmo na marca de zero grau (figura 1). Nessa condição a marca de sincronismo da polia do comando de válvulas deve coincidir com a marca de referência (figura 3);

06 Solte a porca do tensionador. Utilizando-se uma chave allen de 6 mm, afrouxe o tensionador e retire a correia (figura 2). Evite movimentar bruscamente o virabrequim. Lembre-se de que sem a correia, há risco de colisão entre os pistões e as válvulas;

07 Instale a correia nova no sentido de rotação do motor. Comece a instalação pela polia do virabrequim;

08 Com a chave allen de 6 mm tensione o esticador em sua posição de máximo tensionamento. Aperte a porca de fixação (figura 2);

09 Dê dois giros manuais completos no motor;

:. Vista geral da correia dentada

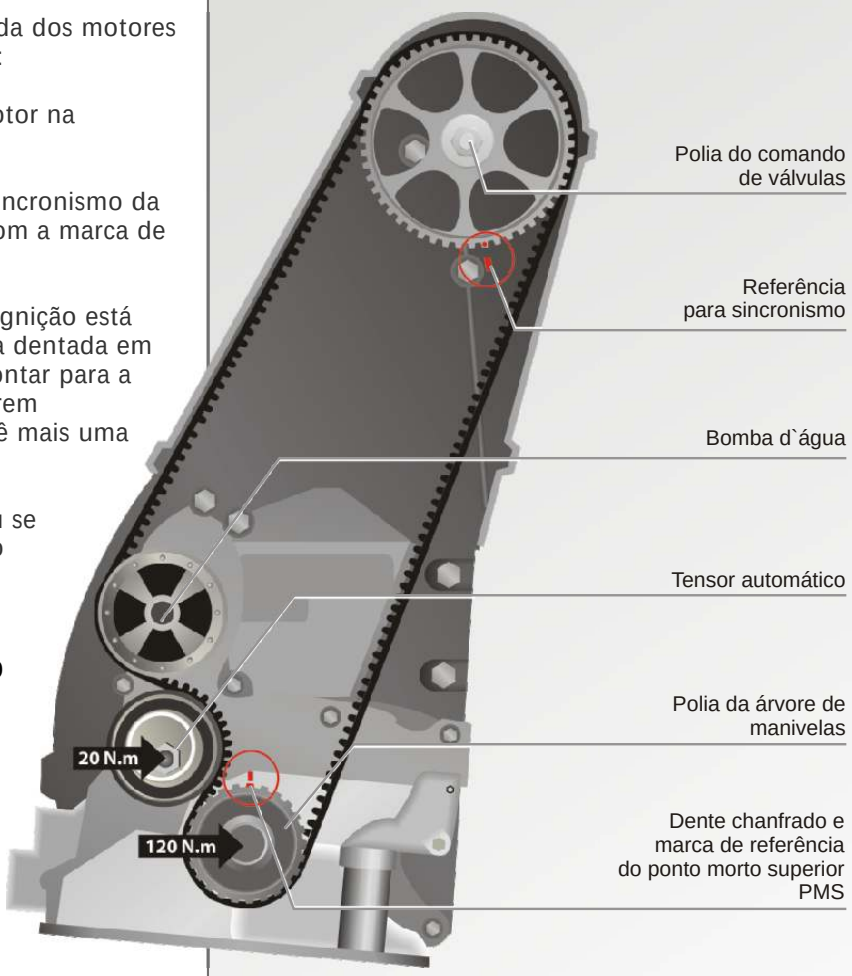

:. Figura 1

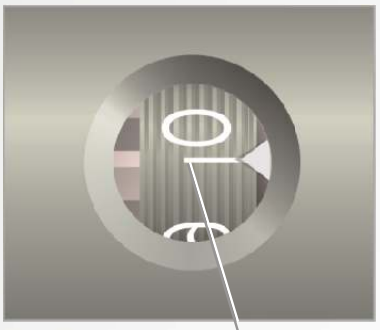

10 Confira atenciosamente a posição do tensionador e as marcas de referência para sincronismo. O tensionador deve estar na posição correta de trabalho (figura 2). Se for necessário, reajuste-o. As marcas de sincronismo (da polia do eixo comando e do volante do motor) devem coincidir com as referências (conforme descrito anteriormente (vide item 5);

11 Se tudo estiver OK, refaça a montagem das tampas plásticas inferior e superior, reinstale a polia do virabrequim e a correia poli-V.

:. Figura 2

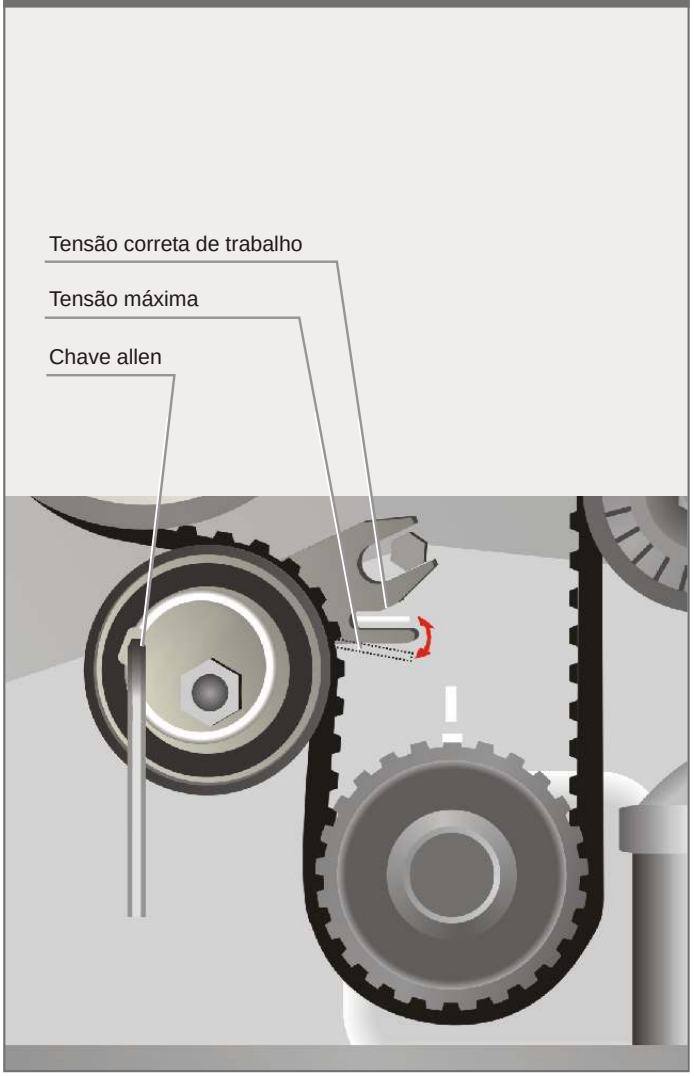

:. Figura 3

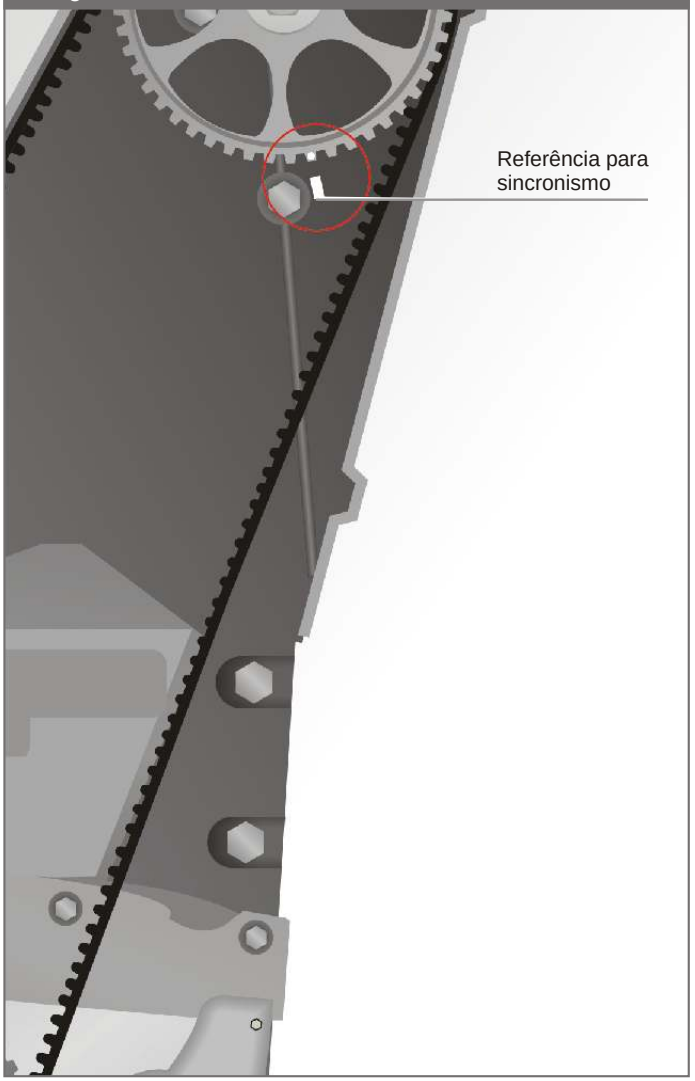
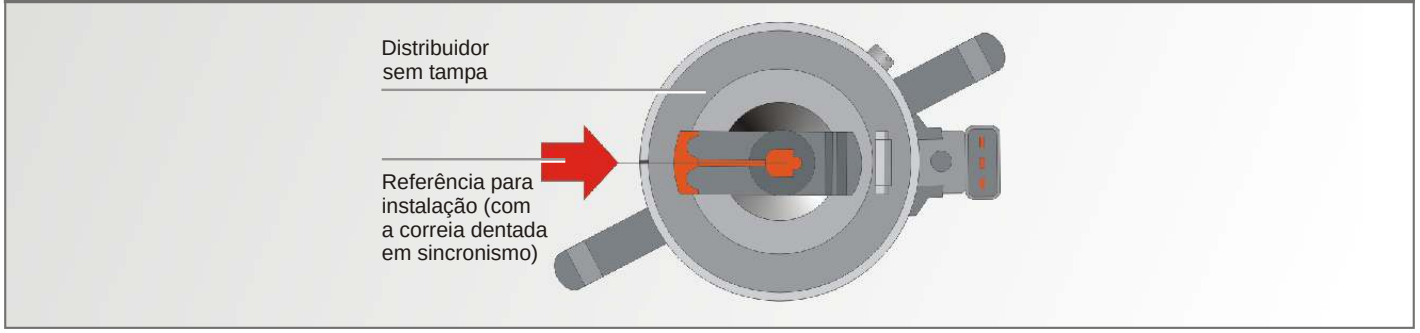
:. Figura 4